ZÁSUVKOVÉ ROZVODNICE

Referenční normy: EN 61439-1, EN 61439-3

SÉRIE D561 - 6x zásuvka

Jmenovité napětí: 230/400V, ~50Hz
Stupeň krytí: IP44
Třída ochrany: II (izolací)
Provozní teplota: -25 °C do +60 °C
Kabelové vstupy: standardně 1xPG21
(na požádání max. 6x PG21-PG36)
Připojení: max 16 mm²
(na požádání max. 35 mm² s možností smyčkování)
Mechanická odolnost: IK 07
Max. počet přístrojů 16 DIN
Materiál skříňky odolný UV záření

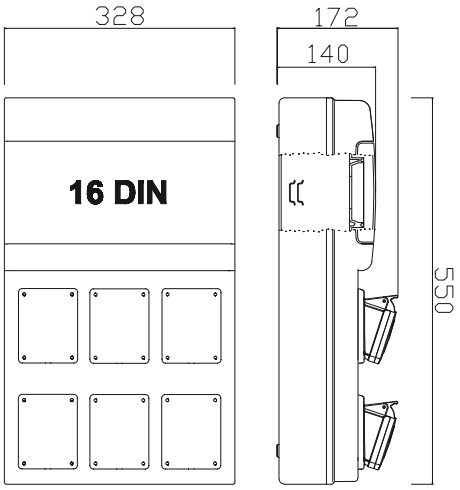



D561.4002

Počet zásuvek IP 44			Počet jističů "MCB"				Počet a typ proudových chráničů "RCD" 4P 30mA	Jmenovitý proud	Katalogové číslo provedení	
230V domovní	400V průmyslové								5pólové 3P+N+E	4pólové 3P+E
16A	16A	32A	B16/1	C16/3	C25/3	C32/3		In		
									Typové rozvodnice jištěné	
6			6					40A	D561.6000-1	
2	2	2	2	2		2		80A	D561.2022-1	D561.2022-1/4
2	2	2	2	2	2			63A	D561.2022-2	D561.2022-2/4
3	3		3	3				40A	D561.3030-1	D561.3030-1/4
3		3	3		3			80A	D561.3003-1	D561.3003-1/4
	3	3		2	3			80A	D561.0033-1	D561.0033-1/4
3	2	1	1	1	1			63A	D561.3021-1	D561.3021-1/4
4	1	1	4	1	1			63A	D561.4011-1	D561.4011-1/4
4		2	4		2			80A	D561.4002-10	D561.4002-4/4
									Typové rozvodnice jištěné s chráničem	
6			6				1x40/4/003	40A	D561.6000-2	
2	2	2	2	1		2	1x63/4/003	63A	D561.2022-3	D561.2022-3/4
2	2	2	2	2		1	1x63/4/003	63A	D561.2022-4	D561.2022-4/4
3	3		3	3			1x40/4/003	40A	D561.3030-2	D561.3030-2/4
3		3	3			3	1x40/4/003	40A	D561.3003-2	D561.3003-2/4
	3	3		2	2		1x63/4/003	63A	D561.0033-2	D561.0033-2/4
3	2	1	2	2		1	1x63/4/003	63A	D561.3021-3	D561.3021-3/4
4	1	1	4	1		1	1x40/4/003	40A	D561.4011-3	D561.4011-3/4
4		2	4			2	1x40/4/003	40A	D561.4002-1	D561.4002-1/4

Další typy na požádání. (Možné verze i v provedení IP54 a IP66).
Proudový chránič zapojený pro všechny zásuvky.