ZÁSUVKOVÉ ROZVODNICE

Referenční normy: EN 61439-1, EN 61439-3

SÉRIE D581 - 8x zásuvka

Jmenovité napětí: 230/400V, ~50Hz
Stupeň krytí: IP44
Třída ochrany: II (izolací)
Provozní teplota: -25 °C do +60 °C
Kabelové vstupy: standardně 1xPG21
(na požádání max. 6x PG21-PG36)
Připojení: max 16 mm² (na požádání
max. 35 mm² s možností smyčkování)
Mechanická odolnost: IK 07
Max. počet přístrojů 24 DIN
Materiál skříňky odolný UV záření

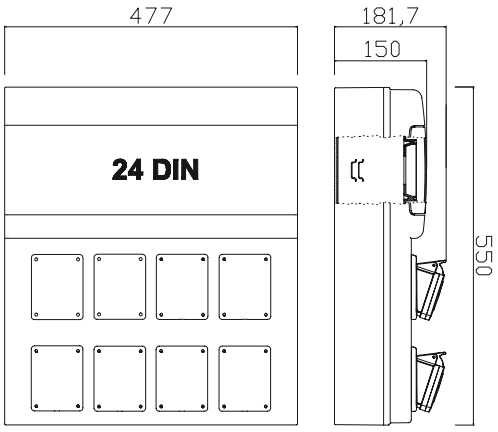



D581.4040

Počet zásuvek IP 44			Počet jističů "MCB"				Počet a typ proudových chráničů "RCD" 4P 30mA	Jmenovitý proud	Katalogové číslo provedení	
230V domovní	400V průmyslové								5pólové 3P+N+E	4pólové 3P+E
16A	16A	32A	B16/1	C16/3	C25/3	C32/3		In		
									Typové rozvodnice jištěné s chráničem	
4	4		4	4			1x63/4/003*	63A	D581.4040-1	D581.4040-1/4
4	2	2	4	2	2		1x63/4/003*	80A	D581.4022-1	D581.4022-1/4
3	2	3	3	2	3		1x63/4/003*	80A	D581.3023-1	D581.3023-1/4
2	2	4	2	2	4		1x63/4/003*	80A	D581.2024-1	D581.2024-1/4
2	3	3	2	3	3		1x63/4/003*	80A	D581.2033-1	D581.2033-1/4
2	4	2	2	2	2		1x63/4/003*	80A	D581.2042-1	D581.2042-1/4

Další typy na požádání. (Možné verze i v provedení IP54 a IP66).
* Proudový chránič jen pro zásuvky do 20A.